Volvo Trucks. Driving Progress

VOLVO FH

2021年モデル平成28年排出ガス規制適合車
FHリジッド主要諸元表

リジッド

※カタログ特別仕様のオプションが含まれております。

リジッド主要諸元

軸配列	6×2								6×4	
ホイールベース	4,600				5,700				4,600	
GVW (t)	22				25				22	
エンジン	水冷直列6気筒ターボ インタークーラー									
	338kW(460PS)				338kW(460PS)				338kW(460PS)	
シャシ高	MED(標準床)		LOW(低床)		LOW(低床)		LOW(低床)		MED(標準床)	
キャブ	標準キャブ(スリーパー)	ハイルーフキャブ(グローブトロッター)	標準キャブ(スリーパー)	ハイルーフキャブ(グローブトロッター)	標準キャブ(スリーパー)	ハイルーフキャブ(グローブトロッター)	標準キャブ(スリーパー)	ハイルーフキャブ(グローブトロッター)	標準キャブ(スリーパー)	ハイルーフキャブ(グローブトロッター)
サスペンション	フルエアサス				フルエアサス				フルエアサス	
車両型式	2DG-4K3RKF1				2DG-4K3RTF1				2DG-4K4RKF1	
変速機	I-シフト				I-シフト				I-シフト	
類別区分番号	0002	0102	0322	0422	0003	0103	0323	0423	0002	0102

寸法	車両寸法	全長 (mm)	—	—	—	—	—	—	—	—	—	—
		全幅 (mm)	2,490	2,490	2,490	2,490	2,490	2,490	2,490	2,490	2,490	2,490
		全高 (mm)	—	—	—	—	—	—	—	—	—	—
	ホイールベース (mm)		4,600+1,370				5,700+1,370				4,600+1,370	
	トレッド	前 (mm)	2,040		2,030		2,040		2,030		2,040	
		後 (mm)	1,840		1,840		1,840		1,840		1,840	

重量	車両重量 (kg)	8,530	8,660	8,440	8,570	8,970	9,100	8,880	9,010	9,150	9,280
	乗車定員 (人)	2	2	2	2	2	2	2	2	2	2
	最大積載量※1 (kg)	13,360	13,230	13,450	13,320	15,920	15,790	16,010	15,880	12,740	12,610
	車両重量総重量 (kg)	22,000	22,000	22,000	22,000	25,000	25,000	25,000	25,000	22,000	22,000

性能	重量車モード燃費値※2 (km/L)	3.90	3.90	3.90

エンジン	型式	D13	D13	D13
	種類 形式	4サイクル 水冷式 直接噴射式	4サイクル 水冷式 直接噴射式	4サイクル 水冷式 直接噴射式
	シリンダー数 内径×行程 (mm)	L6·131×158	L6·131×158	L6·131×158
	総排気量 (L)	12.777	12.777	12.777
	圧縮比	16:1	16:1	16:1
	最高出力 (kW/rpm)	338/1,404-1,800	338/1,404-1,800	338/1,404-1,800
	最大トルク (Nm/rpm)	2,300/900-1,404	2,300/900-1,404	2,300/900-1,404
	バッテリー	225Ah×2	225Ah×2	225Ah×2
	オルタネーター (V-A)	24-150	24-150	24-150

シャーシ	クラッチ		乾燥単板ダイヤフラム式		乾燥単板ダイヤフラム式		乾燥単板ダイヤフラム式
	変速機		AT2612F		AT2612F		AT2612F
	変速比	AT2612F	(1)14.94 (2)11.73 (3)9.04 (4)7.09 (5)5.54 (6)4.35 (7)3.44 (8)2.70 (9)2.08 (10)1.63 (11)1.27 (12)1.00				
		SP02812	(1)11.73 (2)9.04 (3)7.09 (4)5.54 (5)4.35 (6)3.44 (7)2.70 (8)2.08 (9)1.63 (10)1.27 (11)1.00 (12)0.78				
	減速比		2.64	2.47	2.64	2.47	2.43
	ブレーキ	主	空気式前後ディスク		空気式前後ディスク		空気式前後ディスク
		補助	VEB+(ボルボエンジンブレーキ プラス)		VEB+(ボルボエンジンブレーキ プラス)		VEB+(ボルボエンジンブレーキ プラス)
		駐車	空気式車輪制動系スプリング ブレーキ		空気式車輪制動系スプリング ブレーキ		空気式車輪制動系スプリング ブレーキ
	燃料タンク容量 (L)		445		630		445
	ホイール	リム幅前	8.25	9.00/8.25	8.25	9.00/8.25	8.25
		材質	スチール	スチール	スチール	スチール	スチール
	タイヤ	前	295/80R22.5	315/70R22.5	295/80R22.5	315/70R22.5	295/80R22.5
		後	295/80R22.5	275/70R22.5	295/80R22.5	275/70R22.5	295/80R22.6

※1 最大積載量は届け出時の最大積載量より乗車定員重量(110kg)を引いた値を記載しています。
※2 重量車燃費モード値は法令に基づく標準的な諸元値および条件を用いて、エンジン燃費を実測しシミュレーション法で算出した国土交通省審査値です。
この燃費値は法令で定められた車両総重量範囲の標準諸元値による走行抵抗とファイナル減速比の仕様、エアコンOFFなどの条件のもとに算出しています。
なお、実際の走行時にはその走り方や条件(気象、道路、車両、運転、架装ボデー、整備等の状況)が異なってきますので、それに応じて燃費値は異なります。

リジッド主要諸元

軸配列	6×4									
ホイールベース	4,600		4,600						5,700	
GVW (t)	22		22						25	
エンジン	水冷直列6気筒ターボ インタークーラー									
	338kW(460PS)		397kW(540PS)						397kW(540PS)	
シャシ高	LOW(低床)		MED(標準床)			LOW(低床)			MED(標準床)	
キャブ	標準キャブ(スリーパー)	ハイルーフキャブ(グローブトロッター)	標準キャブ(スリーパー)	ハイルーフキャブ(グローブトロッター)		標準キャブ(スリーパー)	ハイルーフキャブ(グローブトロッター)		標準キャブ(スリーパー)	ハイルーフキャブ(グローブトロッター)
サスペンション	フルエアサス		フルエアサス			フルエアサス			フルエアサス	
車両型式	2DG-4K4RKF1		2DG-5K4RKF1			2DG-5K4RKF1			2DG-5K4RTF1	
変速機	I-シフト		I-シフト		デュアルクラッチ付I-シフト	I-シフト		デュアルクラッチ付I-シフト	I-シフト	
類別区分番号	0322	0422	0002	0102	0202	0322	0422	0522	0003	0103

寸法	車両寸法 全長 (mm)	—		—			—			—	
	車両寸法 全幅 (mm)	2,490		2,490			2,490			2,490	
	車両寸法 全高 (mm)	—		—			—			—	
	ホイールベース (mm)	4,600+1,370		4,600+1,370			4,600+1,370			5,700+1,370	
	トレッド 前 (mm)	2,030		2,040			2,030			2,040	
	トレッド 後 (mm)	1,840		1,840			1,840			1,840	
重量	車両重量 (kg)	9,060	9,190	9,150	9,280	9,390	9,060	9,190	9,300	9,490	9,620
	乗車定員 (人)	2	2	2	2	2	2	2	2	2	2
	最大積載量※1 (kg)	12,830	12,700	12,740	12,610	12,500	12,830	12,700	12,590	15,400	15,270
	車両重量総重量 (kg)	22,000	22,000	22,000	22,000	22,000	22,000	22,000	22,000	25,000	25,000
性能	重量車モード燃費値※2 (km/L)	3.90		3.90			3.90			3.90	

エンジン	型式	D13		D13			D13			D13	
	種類 形式	4サイクル 水冷式 直接噴射式		4サイクル 水冷式 直接噴射式			4サイクル 水冷式 直接噴射式			4サイクル 水冷式 直接噴射式	
	シリンダー数 内径×行程 (mm)	L6·131×158		L6·131×158			L6·131×158			L6·131×158	
	総排気量 (L)	12.777		12.777			12.777			12.777	
	圧縮比	16:1		16:1			16:1			16:1	
	最高出力 (kW/rpm)	338/1,404-1,800		397/1,458-1,800			397/1,458-1,800			397/1,458-1,800	
	最大トルク (Nm/rpm)	2,300/900-1,404		2,600/1,000-1,458			2,600/1,000-1,458			2,600/1,000-1,458	
	バッテリー	225Ah×2		225Ah×2			225Ah×2			225Ah×2	
	オルタネーター (V-A)	24-150		24-150			24-150			24-150	

シャーシ	クラッチ	乾燥単板ダイヤフラム式		乾燥単板ダイヤフラム式		乾燥複板ダイヤフラム式	乾燥単板ダイヤフラム式		乾燥複板ダイヤフラム式	乾燥単板ダイヤフラム式	
	変速機	AT2612F		AT2612F		SP02812	AT2612F		SP02812	AT2612F	
	変速比 AT2612F	(1)14.94 (2)11.73 (3)9.04 (4)7.09 (5)5.54 (6)4.35 (7)3.44 (8)2.70 (9)2.08 (10)1.63 (11)1.27 (12)1.00									
	変速比 SP02812	(1)11.73 (2)9.04 (3)7.09 (4)5.54 (5)4.35 (6)3.44 (7)2.70 (8)2.08 (9)1.63 (10)1.27 (11)1.00 (12)0.78									
	減速比	2.31		2.43		3.09	2.31		2.83	2.43	
	ブレーキ 主	空気式前後ディスク		空気式前後ディスク			空気式前後ディスク			空気式前後ディスク	
	ブレーキ 補助	VEB+(ボルボエンジンブレーキ プラス)		VEB+(ボルボエンジンブレーキプラス)			VEB+(ボルボエンジンブレーキ プラス)			VEB+(ボルボエンジンブレーキ プラス)	
	ブレーキ 駐車	空気式車輪制動系スプリング ブレーキ		空気式車輪制動系スプリングブレーキ			空気式車輪制動系スプリング ブレーキ			空気式車輪制動系スプリング ブレーキ	
	燃料タンク容量 (L)	445		445			445			630	
	ホイール リム幅前	9.00/8.25		8.25			9.00/8.25			8.25	
	ホイール 材質	スチール		スチール			スチール			スチール	
	タイヤ 前	315/70R22.5		295/80R22.5			315/70R22.5			295/80R22.5	
	タイヤ 後	275/70R22.5		295/80R22.5			275/70R22.5			295/80R22.6	

※1 最大積載量は届け出時の最大積載量より乗車定員重量(110kg)を引いた値を記載しています。
※2 重量車燃費モード値は法令に基づく標準的な諸元値および条件を用いて、エンジン燃費を実測しシミュレーション法で算出した国土交通省審査値です。
この燃費値は法令で定められた車両総重量範囲の標準諸元値による走行抵抗とファイナル減速比の仕様、エアコンOFFなどの条件のもとに算出しています。
なお、実際の走行時にはその走り方や条件(気象、道路、車両、運転、架装ボデー、整備等の状況)が異なってきますので、それに応じて燃費値は異なります。

リジッド主要諸元

軸配列			6×4		
ホイールベース			5,700	5,700	
GVW		(t)	25	25	
エンジン			水冷直列6気筒ターボ インタークーラー		
			397kW(540PS)	397kW(540PS)	
シャシ高			MED(標準床)	LOW(低床)	
キャブ			ハイルーフキャブ(グローブトロッター)	標準キャブ(スリーパー)	ハイルーフキャブ(グローブトロッター)
サスペンション			フルエアサス	フルエアサス	
車両型式			2DG-5K4RTF1	2DG-5K4RTF1	
変速機			デュアルクラッチ付I-シフト	I-シフト	デュアルクラッチ付I-シフト
類別区分番号			0203	0323	0423	0523
寸法	車両寸法	全長 (mm)	—	—	
		全幅 (mm)	2,490	2,490	
		全高 (mm)	—	—	
	ホイールベース	(mm)	5,700+1,370	5,700+1,370	
	トレッド	前 (mm)	2,040	2,030	
		後 (mm)	1,840	1,840	
重量	車両重量	(kg)	9,730	9,400	9,530	9,640
	乗車定員	(人)	2	2	2	2
	最大積載量※1	(kg)	15,160	15,490	15,360	15,250
	車両重量総重量	(kg)	25,000	25,000	25,000	25,000
性能	重量車モード燃費値※2	(km/L)	3.90	3.90	
エンジン	型式		D13	D13	
	種類 形式		4サイクル 水冷式 直接噴射式	4サイクル 水冷式 直接噴射式	
	シリンダー数 内径×行程	(mm)	L6·131×158	L6·131×158	
	総排気量	(L)	12.777	12.777	
	圧縮比		16:1	16:1	
	最高出力	(kW/rpm)	397/1,458-1,800	397/1,458-1,800	
	最大トルク	(Nm/rpm)	2,600/1,000-1,458	2,600/1,000-1,458	
	バッテリー		225Ah×2	225Ah×2	
	オルタネーター	(V-A)	24-150	24-150	
シャーシ	クラッチ		乾燥複板ダイヤフラム式	乾燥単板ダイヤフラム式	乾燥複板ダイヤフラム式
	変速機		SP02812	AT2612F	SP02812
	変速比	AT2612F	(1)14.94 (2)11.73 (3)9.04 (4)7.09 (5)5.54 (6)4.35 (7)3.44 (8)2.70 (9)2.08 (10)1.63 (11)1.27 (12)1.00		
		SP02812	(1)11.73 (2)9.04 (3)7.09 (4)5.54 (5)4.35 (6)3.44 (7)2.70 (8)2.08 (9)1.63 (10)1.27 (11)1.00 (12)0.78		
	減速比		3.09	2.31	2.83
	ブレーキ	主	空気式前後ディスク	空気式前後ディスク	
		補助	VEB+(ボルボエンジンブレーキ プラス)	VEB+(ボルボエンジンブレーキ プラス)	
		駐車	空気式車輪制動系スプリング ブレーキ	空気式車輪制動系スプリング ブレーキ	
	燃料タンク容量	(L)	630	630	
	ホイール	リム幅前	8.25	9.00/8.25	
		材質	スチール	スチール	
	タイヤ	前	295/80R22.5	315/70R22.5	
		後	295/80R22.5	275/70R22.5	

※1 最大積載量は届け出時の最大積載量より乗車定員重量(110kg)を引いた値を記載しています。
※2 重量車燃費モード値は法令に基づく標準的な諸元値および条件を用いて、エンジン燃費を実測しシミュレーション法で算出した国土交通省審査値です。
この燃費値は法令で定められた車両総重量範囲の標準諸元値による走行抵抗とファイナル減速比の仕様、エアコンOFFなどの条件のもとに算出しています。
なお、実際の走行時にはその走り方や条件(気象、道路、車両、運転、架装ボデー、整備等の状況)が異なってきますので、それに応じて燃費値は異なります。

キャブ外観図

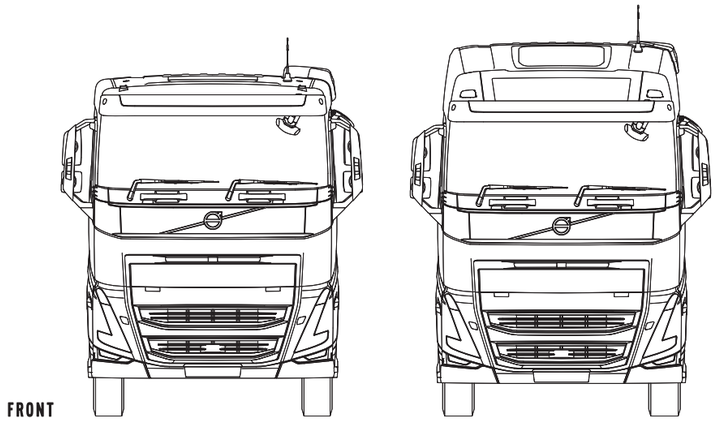

装着タイヤ		ホイール材質	距離(mm)
前輪距	295/80R22.5	スチール	2,040
		アルミ	2,055
	315/70R22.5	スチール	2,030
		アルミ	2,045
後輪距	295/80R22.5 275/70R22.5	スチール	1,840
		アルミ	1,855

寸法図(mm)

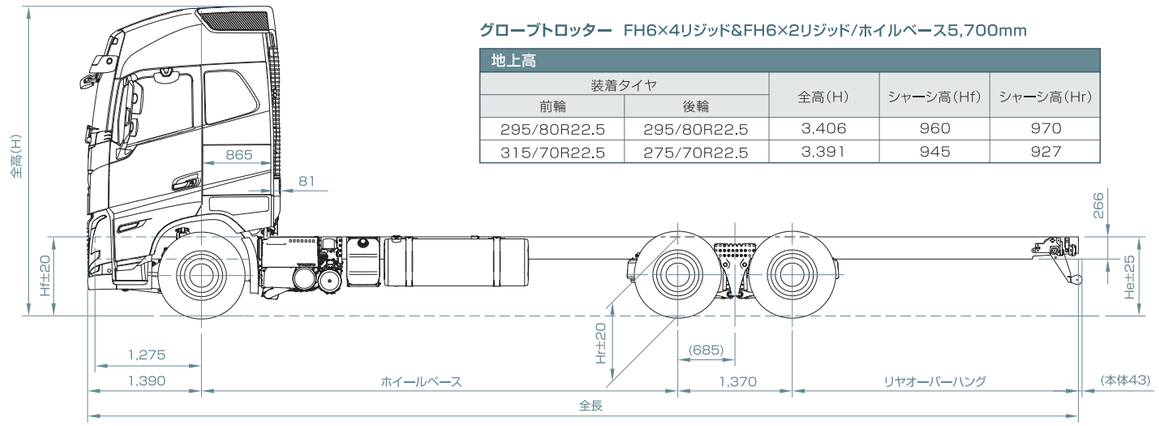

グローブトロッター FH6×4リジッド&FH6×2リジッド/ホイルベース5,700mm

地上高				
装着タイヤ		全高(H)	シャーシ高(Hf)	シャーシ高(Hr)
前輪	後輪			
295/80R22.5	295/80R22.5	3,406	960	970
315/70R22.5	275/70R22.5	3,391	945	927

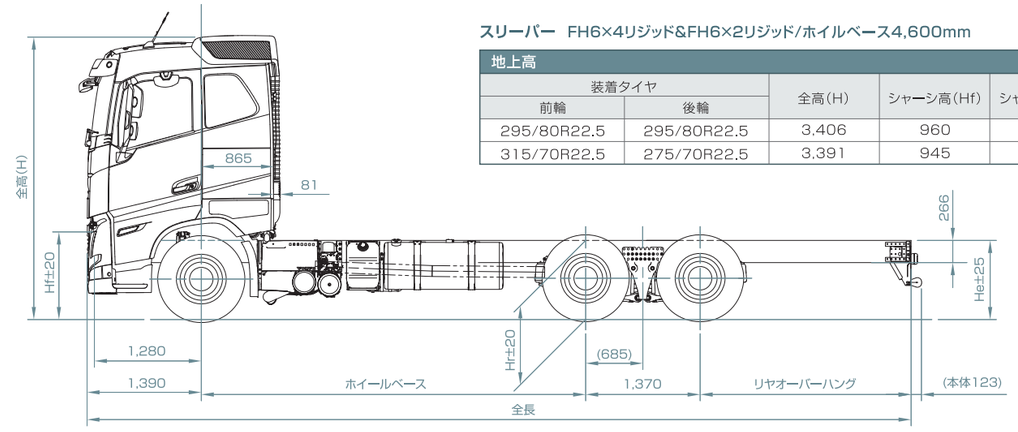

スリーパー FH6×4リジッド&FH6×2リジッド/ホイルベース4,600mm

地上高				
装着タイヤ		全高(H)	シャーシ高(Hf)	シャーシ高(Hr)
前輪	後輪			
295/80R22.5	295/80R22.5	3,406	960	970
315/70R22.5	275/70R22.5	3,391	945	927

走行性能図

車両型式：FH6×4リジッド 460PS I-シフト

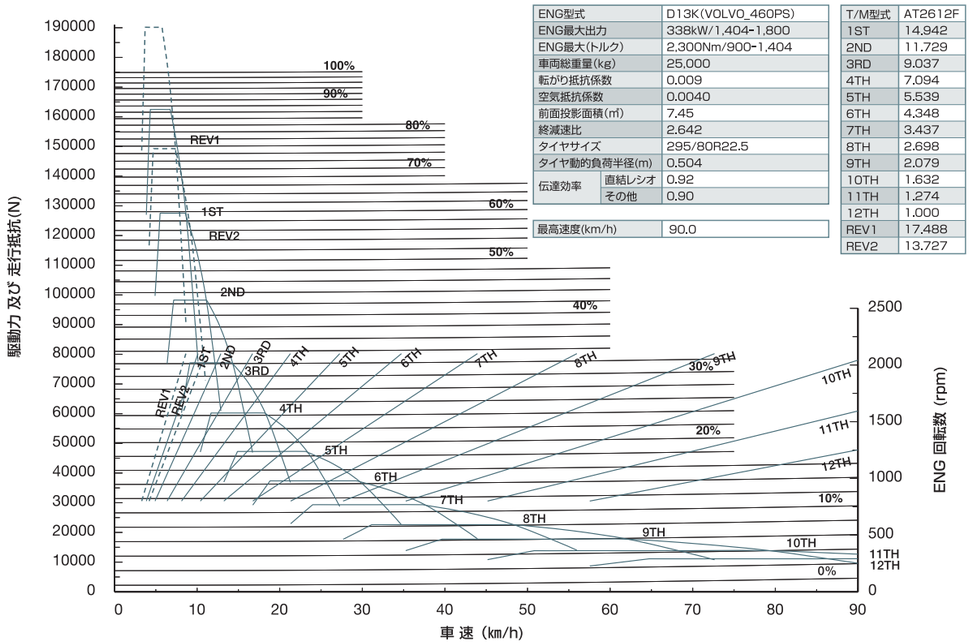

ENG型式		D13K(VOLVO_460PS)
ENG最大出力		338kW/1,404-1,800
ENG最大(トルク)		2,300Nm/900-1,404
車両総重量(kg)		25,000
転がり抵抗係数		0.009
空気抵抗係数		0.0040
前面投影面積(㎡)		7.45
終減速比		2.642
タイヤサイズ		295/80R22.5
タイヤ動的負荷半径(m)		0.504
伝達効率	直結レシオ	0.92
	その他	0.90
最高速度(km/h)		90.0

T/M型式	AT2612F
1ST	14.942
2ND	11.729
3RD	9.037
4TH	7.094
5TH	5.539
6TH	4.348
7TH	3.437
8TH	2.698
9TH	2.079
10TH	1.632
11TH	1.274
12TH	1.000
REV1	17.488
REV2	13.727

車両型式：FH6×4リジッド 540PS I-シフト

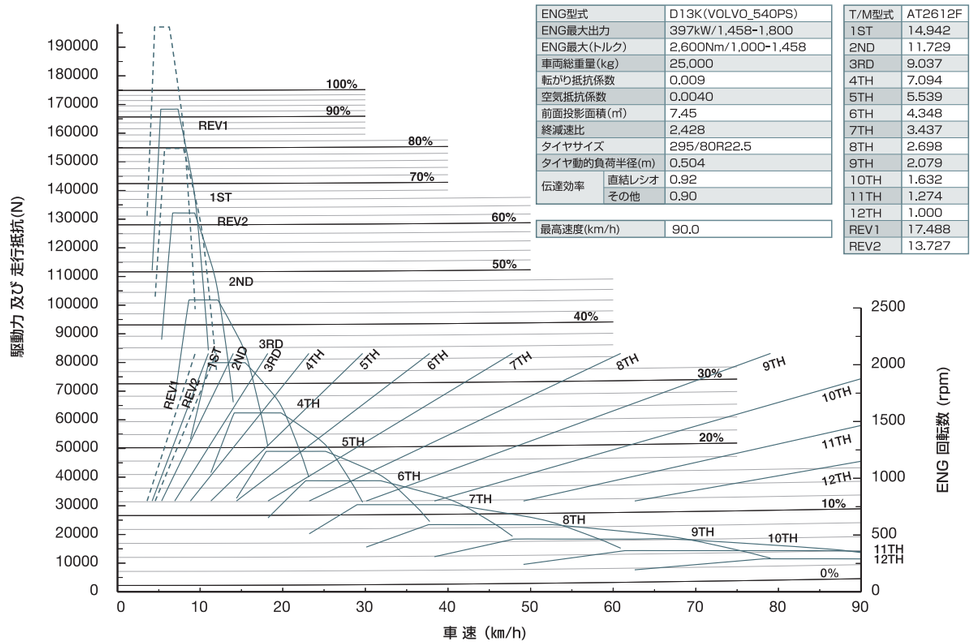

ENG型式		D13K(VOLVO_540PS)
ENG最大出力		397kW/1,458-1,800
ENG最大(トルク)		2,600Nm/1,000-1,458
車両総重量(kg)		25,000
転がり抵抗係数		0.009
空気抵抗係数		0.0040
前面投影面積(㎡)		7.45
終減速比		2.428
タイヤサイズ		295/80R22.5
タイヤ動的負荷半径(m)		0.504
伝達効率	直結レシオ	0.92
	その他	0.90
最高速度(km/h)		90.0

T/M型式	AT2612F
1ST	14.942
2ND	11.729
3RD	9.037
4TH	7.094
5TH	5.539
6TH	4.348
7TH	3.437
8TH	2.698
9TH	2.079
10TH	1.632
11TH	1.274
12TH	1.000
REV1	17.488
REV2	13.727

車両型式：FH6×4リジッド 540PS DCT

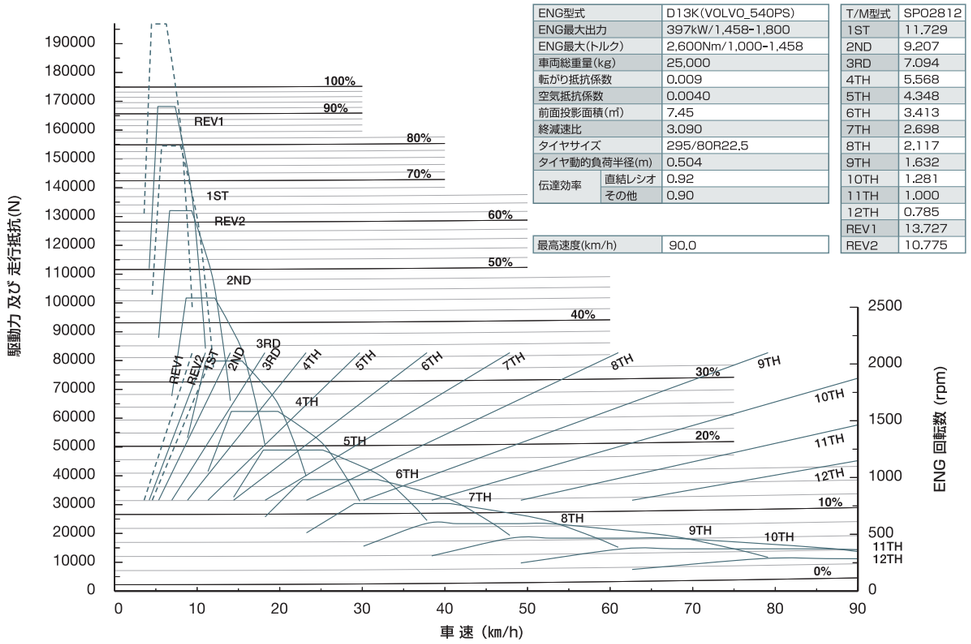

ENG型式		D13K(VOLVO_540PS)
ENG最大出力		397kW/1,458-1,800
ENG最大(トルク)		2,600Nm/1,000-1,458
車両総重量(kg)		25,000
転がり抵抗係数		0.009
空気抵抗係数		0.0040
前面投影面積(㎡)		7.45
終減速比		3.090
タイヤサイズ		295/80R22.5
タイヤ動的負荷半径(m)		0.504
伝達効率	直結レシオ	0.92
	その他	0.90
最高速度(km/h)		90.0

T/M型式	SP02812
1ST	11.729
2ND	9.207
3RD	7.094
4TH	5.568
5TH	4.348
6TH	3.413
7TH	2.698
8TH	2.117
9TH	1.632
10TH	1.281
11TH	1.000
12TH	0.785
REV1	13.727
REV2	10.775

エンジン性能図

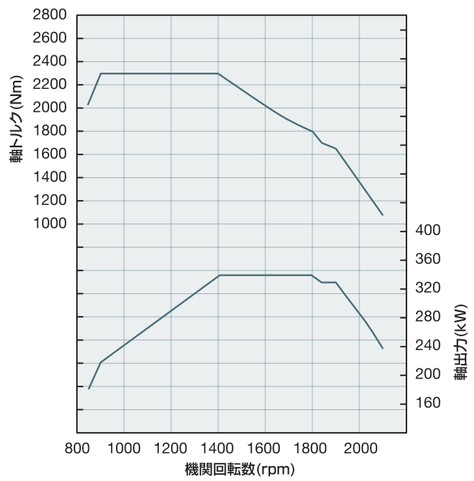

最 高 出 力:338kW{460PS} / 1,404-1,800rpm
最大トルク:2,300Nm{235kgf·m} / 900-1,404rpm
最高回転数:2,100rpm

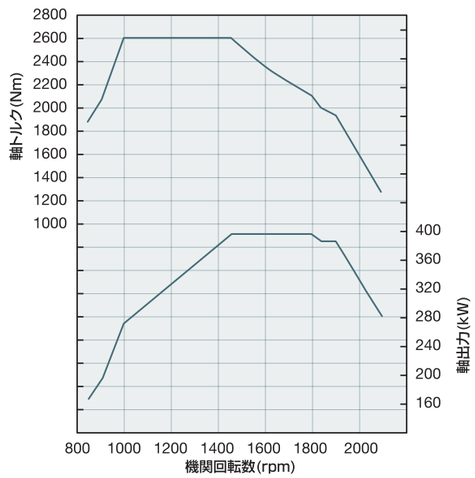

最 高 出 力:397kW{540PS} / 1,458-1,800rpm
最大トルク:2,600Nm{265kgf·m} / 1,000-1,458rpm
最高回転数:2,100rpm

■ FH6×2、6×4 リジッド 主要装備一覧表

○：標準装備　△：スウェーデンオプション　▲：日本オプション　ー：設定無し

項　目			6×2リジッド			6×4リジッド			備　考
エンジン出力			460PS			460PS / 540PS			平成28年排出ガス規制適合
ホイールベース			4,600mm / 5,700mm			4,600mm / 5,700mm			
駆動アクスル			シングルリダクション			シングルリダクション			
サスペンション	フルエアサス		○	○	○	○	○	○	
トランスミッション	I-シフト		○			○			★デュアルクラッチは540PSのみ選択可
	デュアルクラッチ		ー			ー	△★		
キャブタイプ			スリーパー	グローブトロッター スタンダード	グローブトロッター ラグジュアリー	スリーパー	グローブトロッター スタンダード	グローブトロッター ラグジュアリー	
安全装備	FUPS（フロントアンダーランプロテクションシステム）		○	○	○	○	○	○	
	ESP（エレクトリック スタビリティ プログラム:横滑り抑制機能）		○	○	○	○	○	○	
	VDS(ボルボ・ダイナミックステアリング)パーソナルセッティング機能付		○	○	○	○	○	○	
	エマージェンシーブレーキランプ付リアコンビネーションランプ(LED)		○	○	○	○	○	○	
	運転席SRSエアバッグ		○	○	○	○	○	○	
	運転席シートベルト: シート一体型プリテンショナー付		○	○	○	○	○	○	
	助手席シートベルト: 3点式ELR付		○	○	○	○	○	○	
	衝撃吸収ステアリング&ダッシュボード		○	○	○	○	○	○	
	煙感知装置		○	○	○	○	○	○	
	発炎筒		○	○	○	○	○	○	
	消火器（1kg）		○	○	○	○	○	○	
	ヘッドライト 自動点灯		○	○	○	○	○	○	
	ヘッドライト 上下切替自動調整式		○	○	○	○	○	○	
	ヘッドライト	ハロゲン	ー	ー	ー	ー	ー	ー	
		LED	○	○	○	○	○	○	
	ヘッドランプクリーナー		○	○	○	○	○	○	
	デイタイムランニングライト（ヘッドライト内）		○	○	○	○	○	○	
	ヘッドライト調整（手動式）		ー	ー	ー	ー	ー	ー	
	コーナーリングランプ		○	○	○	○	○	○	
	フォグランプ（前後）		○	○	○	○	○	○	
	トップマーカー		○	○	○	○	○	○	
	バックブザー		○	○	○	○	○	○	
	側面反射板（前部、中央部、後部）		○	○	○	○	○	○	
	後部反射板		○	○	○	○	○	○	
	アダプティブクルーズコントロール		○	○	○	○	○	○	
	デフロック（同期システム付）		○	○	○	○	○	○	
	LDWS（レーン デパーチャー ウォーニング システム:車線逸脱警報装置）		○	○	○	○	○	○	
	LCS（レーン チェンジ サポート:車線変更支援）		○	○	○	○	○	○	
	DAS（ドライバー アラート サポート:ふらつき注意喚起装置）		○	○	○	○	○	○	
	軸重インジケーター		○	○	○	○	○	○	
	ブレーキ	AEBS 衝突被害軽減ブレーキ	○	○	○	○	○	○	
		EBS/ディスクブレーキ	○	○	○	○	○	○	
		トラクション・コントロールシステム	○	○	○	○	○	○	
		オートマチックパーキングブレーキコントロール	○	○	○	○	○	○	
		ボルボ・エンジンブレーキ・プラス（VEB+）	○	○	○	○	○	○	
		ボルボ・ブレーキ・ブレンディング	○	○	○	○	○	○	
		急ブレーキ補助装置	○	○	○	○	○	○	
		坂道発進補助装置	○	○	○	○	○	○	
		ストレッチブレーキ（トレーラジャックナイフ軽減機能）	△	△	△	△	△	△	
		駐車ブレーキ（ホイールパーク3軸目装着）	△	△	△	△	△	△	1軸+2軸は標準
		駐車ブレーキ離席警報	○	○	○	○	○	○	
視界	着色・ラミネートガラス（フロントウィンドウ、ドアガラス）		○	○	○	○	○	○	
	パワーウインドウ		○	○	○	○	○	○	
	ヒーター&電動ミラー（左右ドアミラータイプ）+左直下確認ミラー+パッセンジャーコーナーカメラ		○	○	○	○	○	○	
	フロントアンダーミラー		○	○	○	○	○	○	
	間欠ワイパー		○	○	○	○	○	○	
	レインセンサー（雨滴感応式自動ワイパー）		△	△	△	△	△	△	
	カメラ	バックアイカメラ	○	○	○	○	○	○	
		追加カメラ1ケ	△	△	△	△	△	△	
		追加カメラ2ケ	△	△	△	△	△	△	
		追加カメラ3ケ	△	△	△	△	△	△	
	スカイウインドウ		○	ー	ー	○	ー	ー	フィックスタイプ（固定式）緊急脱出用窓
	ルーフハッチ		△	○	○	△	○	○	電動開閉（後部チルト）機構、緊急脱出用窓
	ベッドサイドウインドウ（ラミネートガラス）		△	△	△	△	△	△	
	キャブバックウインドウ（ラミネートガラス）		△	△	△	△	△	△	
	バイザー関係	外部サンバイザー（フロント）	○	○	○	○	○	○	
		内部サンバイザー（フロント） 手動式	○	ー	ー	○	ー	ー	
		内部サンバイザー（フロント） 電動式	ー	○	○	ー	○	○	
		内部サンバイザー（サイド） 運転席のみ	○	○	ー	○	○	ー	
		内部サンバイザー（サイド） 運転席/助手席	ー	ー	○	ー	ー	○	
インテリア	パッケージ	レザーパッケージ	△	ー	ー	△	ー	ー	
	シート	乗員2人	○	○	○	○	○	○	
		運転席（エアサスシート） 標準タイプ	○	ー	ー	○	ー	ー	
		運転席（エアサスシート） 高機能タイプ	ー	○	ー	ー	○	ー	
		運転席（エアサスシート） 高機能電動タイプ	ー	ー	○	ー	ー	○	
		助手席（固定式） 標準タイプ	○	○	○	○	○	○	
		助手席（固定式） フレキシブルタイプ	△	△	△	△	△	△	
		助手席（固定式） スイーベルタイプ	ー	ー	△	ー	ー	△	
		シート表皮材質 テキスタイル（布製）ベージュ	○	○	ー	○	○		
		シート表皮材質 レザー	ー	ー	○	ー	ー	○	
		アームレスト 運転席のみ	○	○	ー	○	○		
		アームレスト 運転席/助手席とも	ー	ー	○	ー	ー	○	
		アームレスト（表皮仕様） ウレタン	○	○	ー	○	○	ー	
		アームレスト（表皮仕様） レザー	ー	ー	○	ー	ー	○	

項　目			6×2リジッド			6×4リジッド			備　考
エンジン出力			460PS			460PS / 540PS			
キャブタイプ			スリーパー	グローブトロッター スタンダード	グローブトロッター ラグジュアリー	スリーパー	グローブトロッター スタンダード	グローブトロッター ラグジュアリー	
インテリア	ステアリング周り	ステアリングホイール調整機能	○	○	○	○	○	○	
		ステアリング表皮 ウレタン	○	○	ー	○	○	ー	
		ステアリング表皮 レザー	△	ー	○	△	ー	○	レザーパッケージに含む
		ステアリングメモパッド	○	○	○	○	○	○	
		ステアリングスイッチ（左右）	○	○	○	○	○	○	
	電装品	室内灯（キャブ内10か所、サイドトランク内2か所）	○	○	ー	○	○	ー	
		室内灯+夜間照明（赤色、ナイトライト）	ー	ー	○	ー	ー	○	
		ステップランプ（キャブ2ndステップ下面）	○	○	○	○	○	○	
		空調 オートエアコン	○	○	○	○	○	○	ラグジュアリーのオートエアコンは ミストセンサー、エアクォリティーセンサー、カーボンフィルター付
		空調 パーキングヒーター	○	○	○	○	○	○	
		空調 Iパーククール	○	○	○	○	○	○	
		インストルメントディスプレイ	○	○	○	○	○	○	
		サイドディスプレイ	○	○	○	○	○	○	
		リモコン集中ドアロック（アンサーバック付）	○	○	○	○	○	○	
		イモビライザー	○	○	○	○	○	○	
		タコグラフ アナログ式（7日120km/h）	○	○	○	○	○	○	
		USB 3ポート	○	○	○	○	○	○	
		高機能オーディオ	○	○	○	○	○	○	
		メディアパッケージ	○	○	○	○	○	○	
		エアサス車高調整用リモコン（運転席）	▲	▲	▲	▲	▲	▲	
		ETC	○	○	○	○	○	○	ETC2.0
		スリーパーコントロール 高機能タイプ	ー	○	○	ー	○	○	室内灯/パーキングヒーター/パーククール/ ルーフハッチ（Opt）/アラーム/ドアロック/オーディオ操作
	収納	大型フロントオーバーヘッドコンソールボックス	○	○	○	○	○	○	
		センターコンソール 標準タイプ	○	○	○	○	○	○	
		トップトレイ	ー	○	○	ー	○	○	容量154L
		ベッド上部部収納	○	○	○	○	○	○	
		キャブサイドトランク（キャブ外側、左右）	○	○	○	○	○	○	
		キャブ下収納（キャブ外側、左）	○	○	○	○	○	○	
		カップホルダー（センターコンソール上部）	○	○	○	○	○	○	
		ボトルホルダー（センターコンソール下部）	○	○	○	○	○	○	
	その他	フロアマット（ラバー製）	○	○	○	○	○	○	
		大型ベッド（2,000×815×160mm）跳ね上げ式 標準タイプ	○	○	ー	○	○	ー	
		大型ベッド（2,000×815×160mm）跳ね上げ式 リクライニング付	ー	ー	○	ー	ー	○	電動リクライニング オーバーレイマットレス付、ベッド表皮はソフトテキスタイル（ベージュ色）
		全周カーテン	○	○	○	○	○	○	
シャーシ関係	オルタネータ	150Ah	○	○	○	○	○	○	
	パワーステアリングポンプ	可変容量型	○	○	○	○	○	○	
	コンプレッサ容量	900L/min（2,000rpm）	○	○	○	○	○	○	
		1,100L/min（2,000rpm）	△	△	△	△	△	△	
	バッテリー	225Ah×2	○	○	○	○	○	○	
	リヤーオーバーハング	WB4,600の場合 ROH:2,525mm	○	○	○	○	○	○	
		WB5,700の場合 ROH:3,425mm	○	○	○	○	○	○	
	動力の取り出し	外部エンジンコントロール（BBM）	○	○	○	○	○	○	
		BBM用シャシハーネス 7ピンコネクター1個	△	△	△	△	△	△	
		BBM用シャシハーネス 7ピンコネクター3個	△	△	△	△	△	△	
		トランスミッションPTO PTO無し	○	○	○	○	○	○	
		トランスミッションPTO フランジタイプ	△/▲	△/▲	△/▲	△/▲	△/▲	△/▲	
		トランスミッションPTO 油圧ポンプ直結タイプ	△/▲	△/▲	△/▲	△/▲	△/▲	△/▲	
		油圧ポンプ 直結型ポンプ:F41	△/▲	△/▲	△/▲	△/▲	△/▲	△/▲	
		油圧ポンプ 直結型ポンプ:F51	△/▲	△/▲	△/▲	△/▲	△/▲	△/▲	
		油圧ポンプ 直結型ポンプ:F61	△/▲	△/▲	△/▲	△/▲	△/▲	△/▲	
	燃料タンク（標準）	タンク容量 アルミ製 350L（左側）	△	△	△	△	△	△	キー付キャップ
		タンク容量 アルミ製 445L（左側）	△	△	△	△	△	△	キー付キャップ WB4600の標準
		タンク容量 アルミ製 630L（左側）	○	○	○	○	○	○	キー付キャップ WB5700の標準
	燃料タンク（追加）	タンク容量 アルミ製 350L（右側）	△	△	△	△	△	△	キー付キャップ 左側350Lとの組み合わせのみ
	AdBlueタンク	タンク容量 68L	○	○	○	○	○	○	キー付キャップ
	排気管	方向 横排気（右側）	○	○	○	○	○	○	
		方向 後方排気	△	△	△	△	△	△	低床シャーシは標準
	アクスル許容	フロントアクスル 許容荷重8t	○	○	○	○	○	○	
		リヤアクスル 許容荷重21t	○	○	○	○	○	○	
	スタビライザー	スタビライザー（前軸）	○	○	○	○	○	○	
		スタビライザー（後軸）	○	○	○	○	○	○	
	タイヤ&ディスクホイール *スペアタイヤ含む	前輪タイヤサイズ 295/80R22.5	○	○	○	○	○	○	
		前輪タイヤサイズ 315/70R22.5	△	△	△	△	△	△	低床車標準、後輪275/70R22.5とセット
		後輪タイヤサイズ 295/80R22.5	○	○	○	○	○	○	
		後輪タイヤサイズ 275/70R22.5	△	△	△	△	△	△	低床車標準、前輪315/70R22.5とセット
		ホイール規格 ISO:10スタッド	○	○	○	○	○	○	
		前輪ホイールサイズ 8.25×22.5	○	○	○	○	○	○	
		前輪ホイールサイズ 9.00×22.5	△	△	△	△	△	△	低床車標準、前輪315/70R22.5とセット
		後輪ホイールサイズ 8.25×22.5	○	○	○	○	○	○	
		ホイール材質 スチール	○	○	○	○	○	○	
		ホイール材質 アルミ	△	△	△	△	△	△	
		スペアタイヤキャリア 2ポジションor3ポジション	○	○	○	○	○	○	
その他	架装	作業灯ハーネス	△	△	△	△	△	△	
	点検・整備	電動油圧式チルトキャブ（70度）	○	○	○	○	○	○	
		ロック機構付大型点検フード	○	○	○	○	○	○	
		運行前点検機能（レポートの自動生成機能）	○	○	○	○	○	○	
		バッテリーモニタリング	○	○	○	○	○	○	
		フロントグリル大型ステップ（格納式）	○	○	○	○	○	○	

（注）オプション（△および▲印）は販売店にご相談ください。

FH0519SP. Printed in Japan

VOLVO

UDトラックス株式会社
〒362-8523 埼玉県上尾市大字壱丁目1番地

●本カタログの内容は予告なく変更することがあります。 ●日本で発売されるモデルの詳細はボルボ·トラック正規ディーラーにお問い合わせください。
●本カタログの内容は2022年5月現在のものです。